版本	A

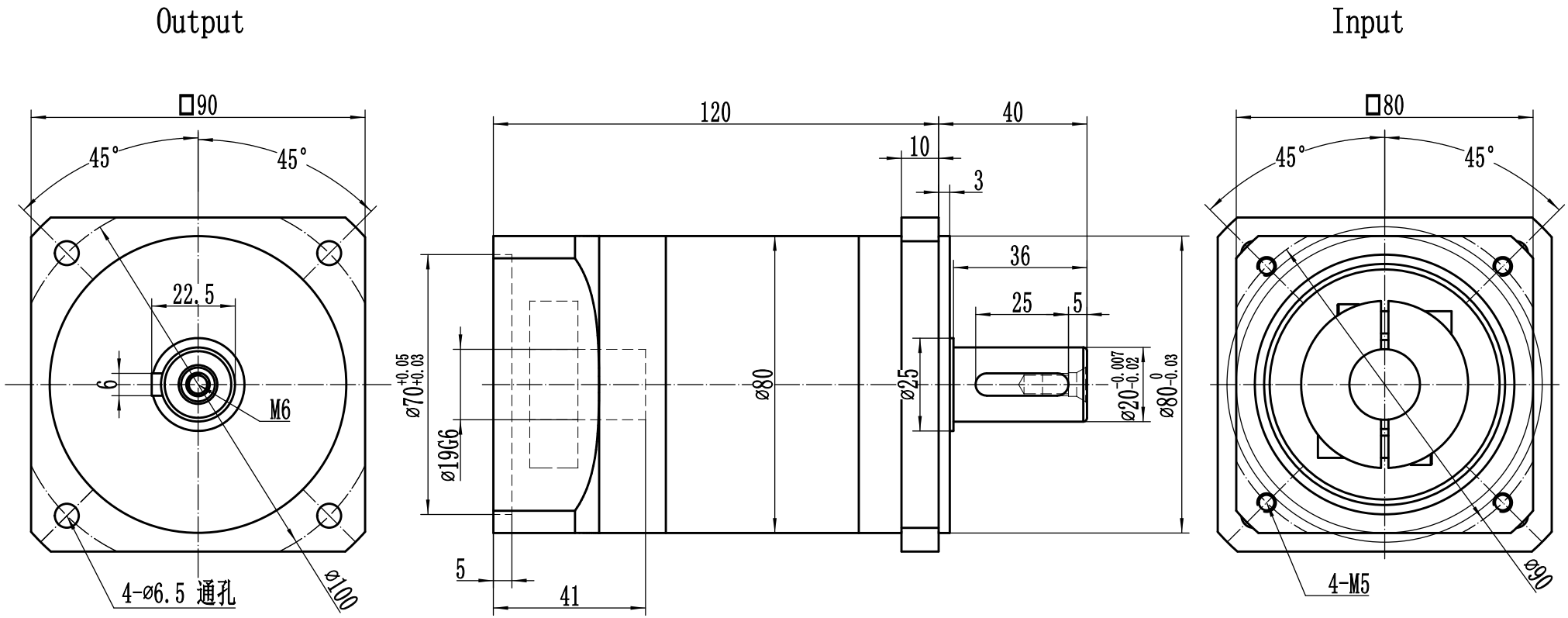

Ratio	3: 1	4: 1	5: 1	6: 1	7: 1	8: 1	10: 1
Nominal Output torque	40Nm	90Nm	110Nm	40Nm	40Nm	22Nm	22Nm

Allowable Axle force	400N	IP level	IP65	Lubrication	Synthetic Lubrication oils
Allowable radial force	420N	Service life	20000h*	Torsional rigidity	4.7Nm/arcmin
Norminal input speed	3000rpm	Mounting position	Any directions	Efficiency η	96%
backlash	P2≤10arcmin				
Noise	≤63dB	Operating Temp	-10℃~80℃		

未注公差									
0.5-3	±0.1							WPF080双段减速机	WPF080-L1(750W) shape drawing
3-6	±0.1								
6-30	±0.2	标记	处数	分区	更改文件号	签名	年、月、日	视角	
30-120	±0.3	设计			标准化			阶段标记 / 重量 / 比例	
120-400	±0.5	校对			批准			1:1	
		审核							
		工艺						共 张 第 张	

* continuous working life 10000h