其余

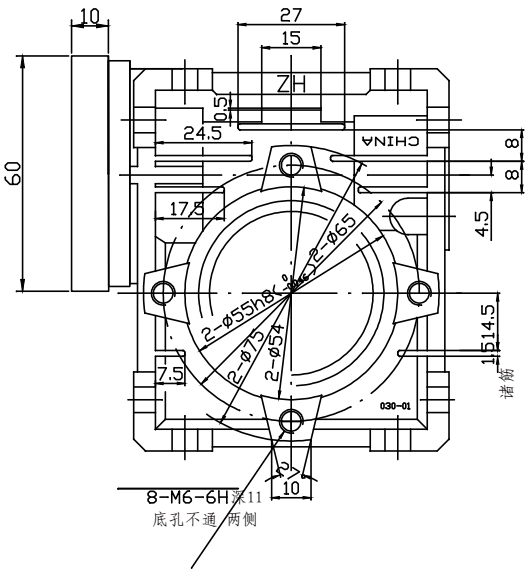

Gear Box Input Side 1

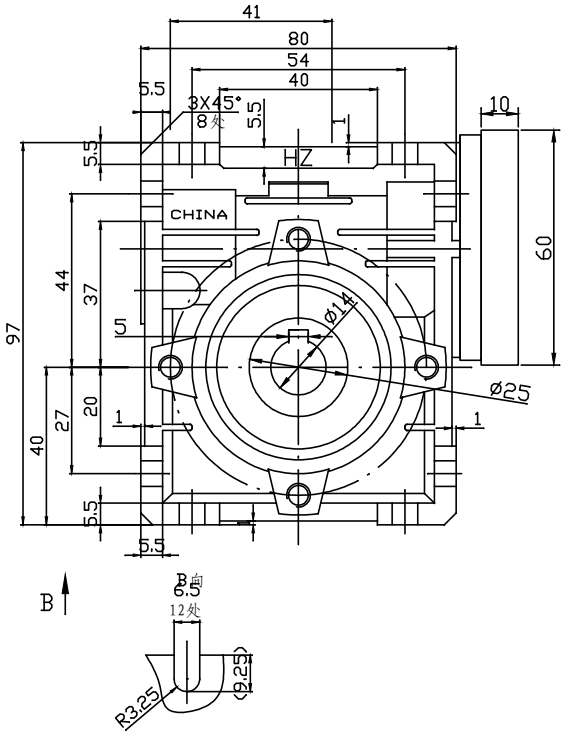

Gear Box Input Side 2

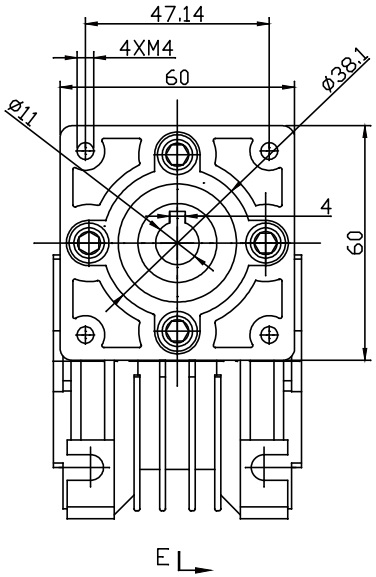

Stepper motor installation Side

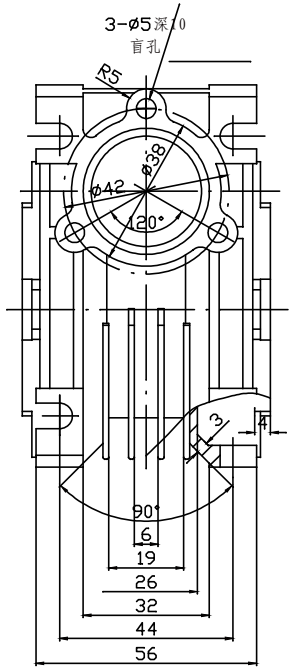

Gear Box Front Side

Gear Box Output shaft Size

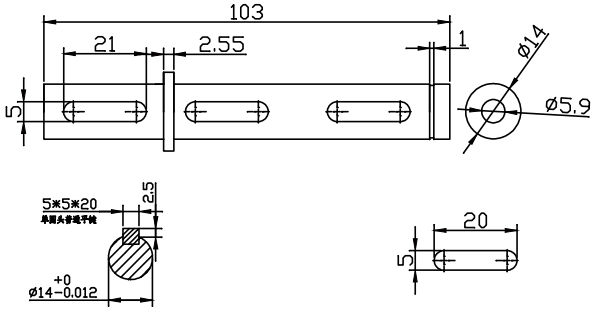

Gear Box with the output shaft

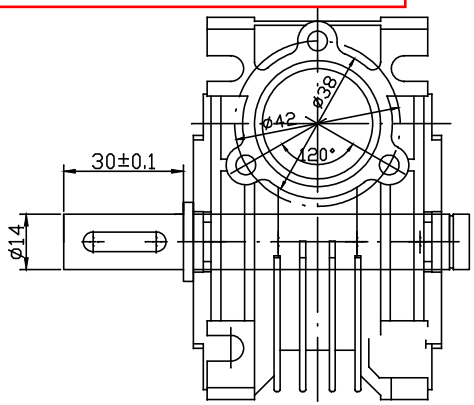

技术要求：
1. 铸件各过渡线平滑过渡，自然.
2. 铸件不得有砂眼，气孔，缩松等缺陷.
3. 铸造圆角为R0.5-2.
4. 未注倒角为1X45°，圆角R1.
5. 未注尺寸公差为IT14，形位公差C级.

						箱体			
标记	处数	分区	更改文件号	签名	年、月、日				
设计			标准化			阶段标记		重量	比例
校对									
审核									
工艺			批准			共 张	第 张		