相　　数	2	相 电 流（A）	6
步 距 角	1.8°	相 电 阻(Ω)	0.44
绝缘电阻	100MΩMin，500VDC	相 电 感(mH)	7.17
绝缘等级	B	保持转矩(N.cm)	1320

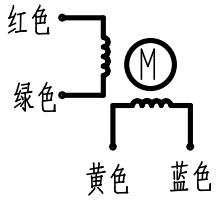

外形尺寸：unit = mm

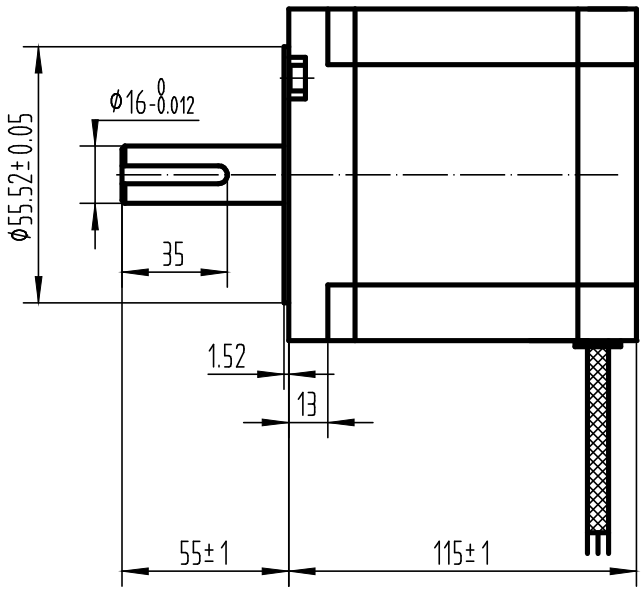

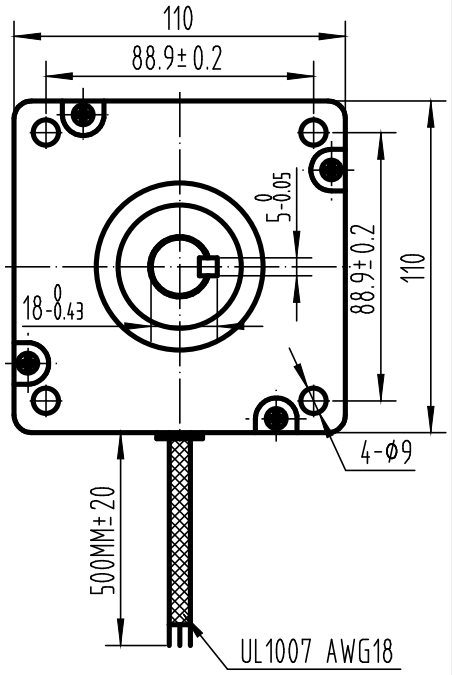

电机特殊特征描述

- ☐ 前端盖
- ☐ 后端盖
- ☑ 定　子
- ☑ 转　子
- ☐ 引出线

备注：

有标识的为非标部件

借（通）用件登记							
旧底图总号						外形参数	
底图总号							
	标记	处数	分区	更改文件号	签名	年、月、日	三角视图
签　字	设计			标准化			阶段标记
日　期				校对			
档案员	审核			会签			
日　期	工艺			批准			

重量	比例	共　张　第　张
	1:1	F110STH115-6004A